Creda 深夜電力200V利用「クレダ」蓄熱式電気暖房器

クレダ蓄熱式電気暖房器仕様・外形寸法図

型式 TSR6AW

仕様		
専用取付脚		9㎝脚
外形寸法	幅	335㎜
	高さ	700㎜
	奥行	167㎜
全重量		41kg
電源		単相 200V
ヒーター容量		0.8kW
最大蓄熱量		6.4kWh（5,504kcal）
蓄熱レンガ		4個
断熱材		マイクロサーム・セラミックファイバー
安全装置		温度調節器：液体膨張式
		オーバーロード
操作部	室温設定ダイヤル	固定
	蓄熱設定ダイヤル	固定
標準付属部品		壁固定金具、専用取付脚
カラー		ケーシング：白 脚　：白

単位：㎜

外形図

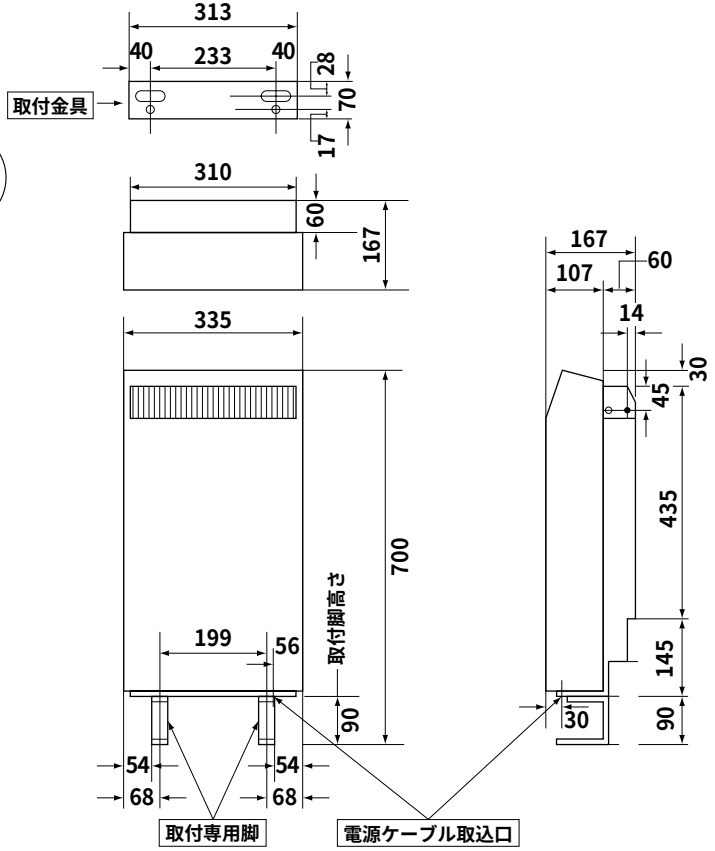

電気回路図

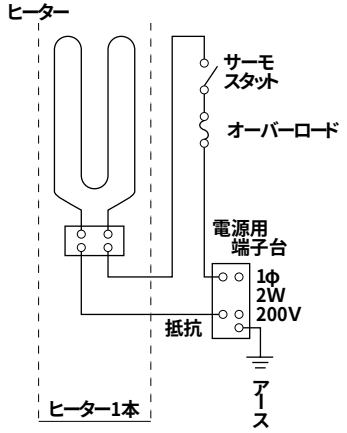

取付金具位置

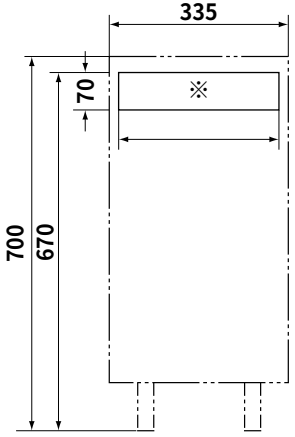

※壁面に暖房器取付器具をビス止めする為、
下地補強材を設置してください。

クレダヒーターの設置場所について

ヒーター本体の
両脇は各　75㎜以上
上部は　250㎜以上
空けてください。
ビルトインにする場合は、上記空間を空けた上、天板及び側板の奥行は壁面より200㎜以内にしてください。

日本ゼネラル・アプライアンス株式会社

PUB. NO. 18D204